M4 Die Lernkartei: Eine nützliche Hilfe für Lernprofis

Eine Lernkartei ist eine Schachtel mit fünf Fächern. In diese Fächer kannst du Kärtchen oder Zettelchen mit Wörtern (oder Daten, Formeln usw.) ablegen, die du üben sollst. Die Lernkartei hilft dir dann so zu üben, dass du den Inhalt der Kärtchen wirklich gut im Gedächtnis behältst.

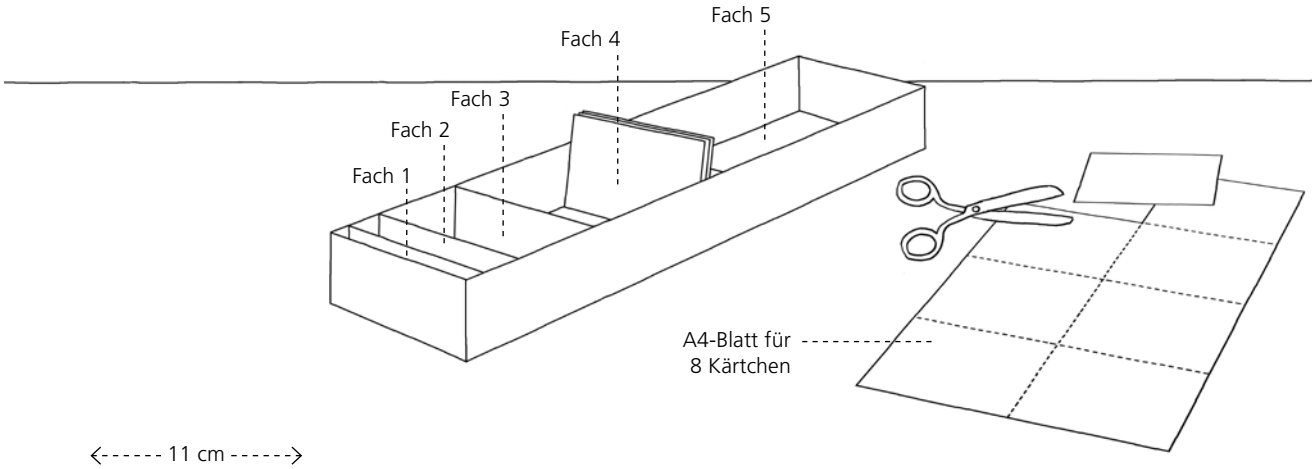

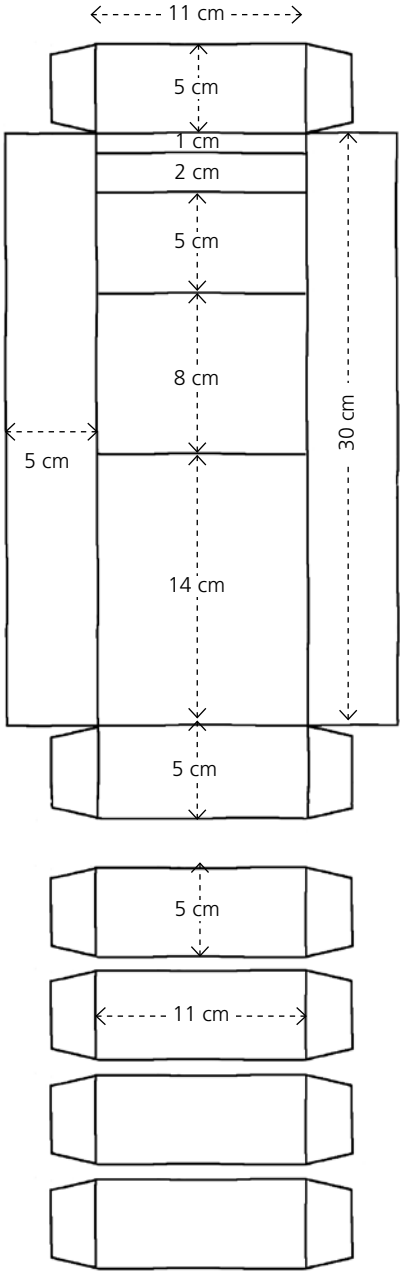

Einen Karteikasten kannst du kaufen oder selbst herstellen (die Abbildung zeigt dir, wie). Mach dies und schneide auch 30–40 Kärtchen aus (ein A4-Blatt ergibt 8 Kärtchen).

Tipp

Nutze die Lernkartei nicht nur für Wörter, sondern auch für andere Schulfächer (Geschichte, Mathematik, Geografie …). Mach für jedes Schulfach andersfarbige Kärtchen, so behältst du den Überblick.

So trainierst du mit der Kartei:

1. Tag: Mach deine ersten 10–15 Karteikärtchen und stelle sie in Fach 1. Beispiel für eine Wörterkartei für den Englischunterricht: Du schreibst vorne das Wort auf Englisch und auf der Rückseite in deiner eigenen Sprache oder in der Sprache, die ihr in der Schule sprecht. Arbeite diese Kärtchen ein paarmal durch. Alle, die du kannst, stellst du dann in Fach 2.

2. Tag: Arbeite zuerst die Kärtchen aus Fach 2 durch. Alle, die du noch kannst, kommen in Fach 3. Die, welche du nicht mehr kannst, kommen wieder in Fach 1. Mach dann zehn neue Kärtchen, stelle sie in Fach 1 und arbeite sie ein paarmal durch. Alle, die du kannst, stellst du dann in Fach 2.

3. Tag: Arbeite zuerst die Kärtchen aus Fach 3 durch. Alle, die du noch kannst, kommen in Fach 4, die anderen wieder ins Fach 1. Dann schaust du die Kärtchen aus Fach 2 durch. Die, welche du kannst, kommen in Fach 3, die anderen in Fach 1. Mach dann zehn neue Kärtchen, arbeite sie durch und stelle jene, die du kannst, in Fach 2.

4. Tag (und so auch an allen folgenden Tagen): Arbeite zuerst die Kärtchen aus Fach 4 durch. Alle, die du noch kannst, kommen in Fach 5, die anderen wieder in Fach 1. Dann schaust du die Kärtchen aus Fach 3 durch. Die, welche du kannst, kommen in Fach 4, die anderen in Fach 1. Dann schaust du die Kärtchen aus Fach 2 durch. Die, welche du kannst, kommen in Fach 3, die anderen in Fach 1. Mach dann zehn neue Kärtchen, arbeite sie durch und stelle jene, die du kannst, in Fach 2.

Einmal pro Woche (oder alle zwei Wochen):

Schau alle Kärtchen aus Fach 5 an. Die, welche du nicht kannst, kommen wieder in Fach 1. Die, welche du kannst, bewahrst du in einem besonderen Umschlag auf und wiederholst sie alle zwei bis drei Monate!