10 உரத்துப் படித்து மற்றவர்களுக்காக ஒலிப்பதிவு செய்தல்

இலக்கு

இவ் எண்ணக்கரு இரு குறிக்கோள்களை உள்ளடக்கியது:
1. ஒன்று, மாணவர்கள் தங்குதடையின்றியும் வெளிப்பாட்டுத் திறனுடனும் ஒலிப்பதிவுக் கருவியொன்றில் பதிவு செய்வதற்கு எப்படி ஓர் எழுத்துருவைப் படித்தல் வேண்டும் எனக் கற்றுக்கொள்ளல்வேண்டும்.
2. மற்றையது, இவ்வாறு ஒலிப்பதிவு செய்து கொள்வது இளைய மற்றும் பின்தங்கிய மாணவர்களிடையே எழுத்துருக்களிலுள்ள ஆர்வத்தினை முன்னேற்றுதற்குத் துணைசெய்யவேண்டும், அவர்கள் வீடுகளில் அல்லது பள்ளிகளில் இவ் ஒலி ஆவணங்களை (ஒலிப்பதிவுப் நூல்கள் போல) செவிமடுப்பதற்கு வாய்ப்புக் கிடைக்கின்றது.

2ம் - 9ம் தரம் | 30 - 45 மணித்துளிகள்

கருவிகள்:
வெவ்வேறு எழுத்துருக்கள் (சிறுகதைகள், கவிதைகள், சுவையான கட்டுரைகள், வேடிக்கைகள், நிகழ்ச்சித்தொடர்கள், நூல்கள் போன்றன), ஒலிப்பதிவுக் கருவி.

செயல்முறை:

- முதலில் ஆசிரியர் "அழகான" வெளிப்பாடு கொண்ட உரத்து வாசிப்பை எவ்வாறு மேற்கொள்ளலாம் என்பதை மாணவர்களுக்கு விளக்குவார், பின்னர் இது பயிற்சி செய்யப்படும். இதற்காக ஆசிரியர் முறையே குறைந்த படித்தலுக்கும் சிறப்பான படித்தலுக்கும் மாதிரியாக சிறிய எழுத்துருவொன்றை வாசித்துக் காட்டுவார் (எ.டு. சலிப்பான, மாறுதலே இல்லாத ஒலிப்பில், சரியான ஒலிப்பில்லாத எதிர் சொற்றிறன் கொண்ட படிப்பு): வேறுபாடுகள் என்ன? இன்றியமையாதன எவை? பொருத்தமான விதிமுறைகள் கரும்பலகையில் எழுதி விடப்படும்.
- தொடர்ந்து மாணவர்கள் எழுத்துருவொன்றை (தனித்தனியே, இணையாக அல்லது மூவர் கொண்ட குழுக்களாக) பெறுகின்றனர் அல்லது தாமே ஓர் எழுத்துருவைத் தெரிந்து கொள்வர். மாணவர்கள் அதனை சொற்றிறனுடன் படிக்கப் பழகுவர். எழுத்துருவின் தன்மையின் அடிப்படையில் மாணவர்கள் சில வகிபாகங்களை வெளிப்படுத்தலாம் அல்லது அவர்கள் சுழற்சி முறையில் படிக்கலாம் (உரத்துப் படிப்பதற்கு பயனுள்ள மதியுரைகளை பக்கம் 38 இல் பார்க்க).
- போதுமான சொற்றிறன் கொண்ட படித்தலுக்குப் பின், கேட்பொலி (யரனழை) ஆவணங்களை உருவாக்கலாம். ஒலிப்பதிவுகள் கையடக்கத்தொலைபேசி, கணினி, சொற்களை ஒலிக்கும் கருவி, ஒலிப்பதிவு நாடா போன்றவை மூலமாக ஒலிப்பதிவு செய்யலாம். சிறந்த ஒலித்தரம் பெறப்படுவது இன்றியமையாததாகும் (இதனை ஆசிரியர் கவனித்தல் வேண்டும்).
- நிறைவுசெய்யப்பட்ட கேட்பொலி (audio) ஆவணங்களை வகுப்பில் மீண்டும் கேட்க வழிசெய்யலாம். இப் பதிவுகளை வீடுகளிலே அல்லது கட்டற்ற வாசித்தல் தொடர் நேரத்தில் கேட்கவும் வெளியே கொண்டுசெல்ல வாய்ப்பு வழங்கவேண்டும். MP3 கள் அல்லது இறுவட்டுகள் ஆகிய மின்னியல் கோப்புகளை ஏனையவர்கள் அல்லது வகுப்பு அணுகுதற்கு வழிசெய்ய வேண்டும்.

குறிப்புகள்:
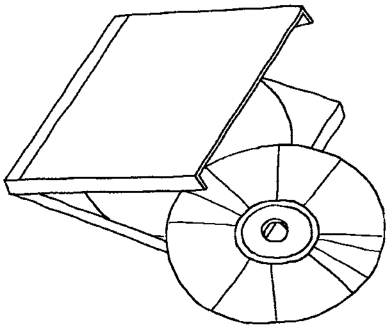
- இன்றியமையாதது: முன்கூட்டிய படித்தல் பயிற்சியின்றி ஒருபோதும் உரத்துப் படிக்காதீர்கள். இந்த வாய்வழி படித்தல் பயிற்சி, மாணவர்களுக்கு எதனை எவ்வாறு பயிற்சி செய்வதென தெளிவாகத் தெரிந்துகொண்டால், நல்ல வீட்டு வேலையாகவும் அமையலாம்.
- இதற்கு வேண்டிய பொருத்தமான கருவிகள் வருமாறு: சிறு எழுத்துரு அலகுகள் (சிறுகதைகள், வேடிக்கைகள், நிகழ்ச்சித்தொடர்கள், கவிதைகள், உரையாடல்கள்). சிறு நூலை விட முழுதாக ஒன்றைப் பதிவு செய்வதும் நலம். அறிவுறுத்தல் ஆலோசனை 1 ஐயும் பார்க்க.
- ஒலிப்பதிவுகள் ஒலி விளைவுகளூடாக மெருகூட்டப்படலாம் - பல்வேறு சிக்கலான இசை முதலியவற்றிலிருந்து ஒரு குறுகிய வானொலி நாடகம் ஒன்றை உருவாக்குதல் போன்று மெருகூட்டப்படலாம். இது பா.மொ.க வுக்கு வழங்கப்பட்டுள்ள நேர ஒதுக்கீட்டை விட கூடுமாதலால், பெரும்பாலான இவ் வேலைகள் வீட்டில் செய்யப்படுமாறு ஒதுக்கப்படலாம்.
- ஒரு கவரக்கூடிய பொருள் (இறுவட்டு, கேட்பொலிக் கோப்புகளின் தொகுப்பு, போன்றன) உருவாக்கப்படும் என்பதை மாணவர்கள் தொடக்கத்திலிருந்தே அறிந்திருக்க வேண்டும். இப்பொருளின் உருவாக்கம் (இறுவட்டு உறை) இணையத்திலோ அல்லது பெற்றோருக்கான நிகழ்ச்சிகளிலோ அதை முன்னிலைப்படுத்துவது இக் கருத்திட்டத்தின் மேலதிக பண்புகளாகும்.
- இக் கருத்திட்டம் வழமையான வகுப்பறைக் கற்பித்தலுடன் இணைக்கப் படுவதற்கும் மிகவும் பொருத்தமானது. இது இருமொழி மற்றும் பன்மொழி கேட்பொலிப் பதிவுகளையும் உள்ளடக்கலாம்.
- சில எழுத்துருக்கள் வகுப்புக்கு நேரடியாக வாய்மொழி எடுத்துரைப்பாக வழங்கப்படலாம்.