M4

# கற்றல் அட்டைகள்: கற்றல் வாண்மையாளர்க்கு ஒரு பயனுள்ள துணைக்கருவி

கற்றல் அட்டைப்பெட்டி என்பது தடித்த தனிப்பிரிவுகள் உள்ள பெட்டியாகும். இவற்றுள் நீங்கள் பயிற்சி செய்ய வேண்டிய சொற்கள் (நாள்கள், சூத்திரங்கள் முதலியன) உள்ள அட்டைகளை அல்லது சிறிய தாள்களை வைக்கலாம். கற்றல் அட்டைகளுடன் பயிற்சி செய்தல் உண்மையில் அட்டைகளிலுள்ள பொருளை நினைவிலே தக்கவைக்க உங்களுக்குத் துணைசெய்கிறது.

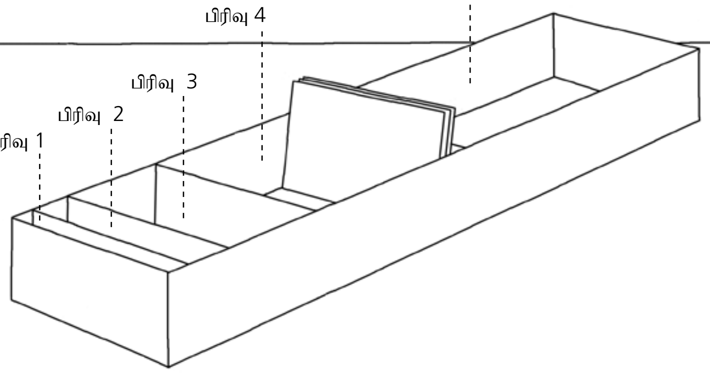


தாள் கற்றல் அட்டைப்பெட்டியை நீங்கள் சுயமாக செய்யவோ/ மேலே விவரித்தபடி வாங்கவோ முடியும், மேலும் 30 – 40 சிறிய அட்டைகளை (A4 தாள் 8 சிறிய அட்டைகளைத் தரும்) வெட்டவும்.

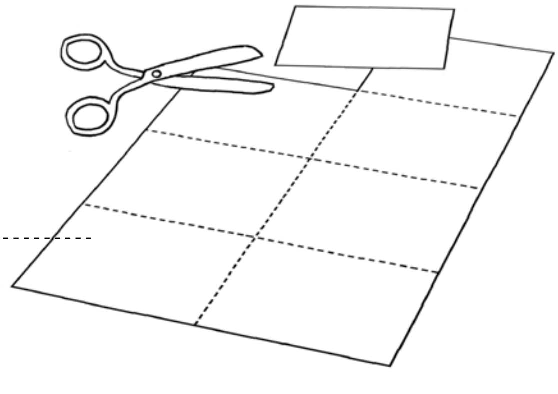


**குறிப்பு:**

கற்றல் அட்டைகளை வெறுமனே சொற்களுக்கு மட்டும் பயன்படுத்தாமல் பள்ளிப் பாடங்களுக்கும் (வரலாறு, எண், புவியியல் ….) பயன்படுத்தலாம். ஒவ்வொரு பாடத்துக்கும் வெவ்வேறு நிறங்களைப் பயன்படுத்தவும், இது இலகுவாகக் கையாளத் துணைசெய்யும்.

இவ்வாறு நீங்கள் கற்றல் அட்டைகளுடன் பயிற்சி செய்யலாம்.

**நாள் 1:** உங்கள் 10 – 15 கற்றல் அட்டைகளை ஆக்குங்கள். அவற்றை முதலாவது பிரிவில் வைக்கவும். ஆங்கிலச் சொல்லட்டைக்கு எடுத்துக்காட்டு: அட்டையின் முன் பக்கத்தில் நீங்கள் ஆங்கிலத்தில் சொல்லை எழுதவும். பின் பக்கத்தில் பொருளை உங்கள் மொழியில் அல்லது பள்ளிமொழியில் எழுதவும். இந்த அட்டையிலுள்ளதை அறியும்வரை சில தடவைகள் பயிற்சி செய்யவும். உங்களுக்குத் தெரிந்த அட்டைகளை பிரிவு 2 இல் இடவும்.

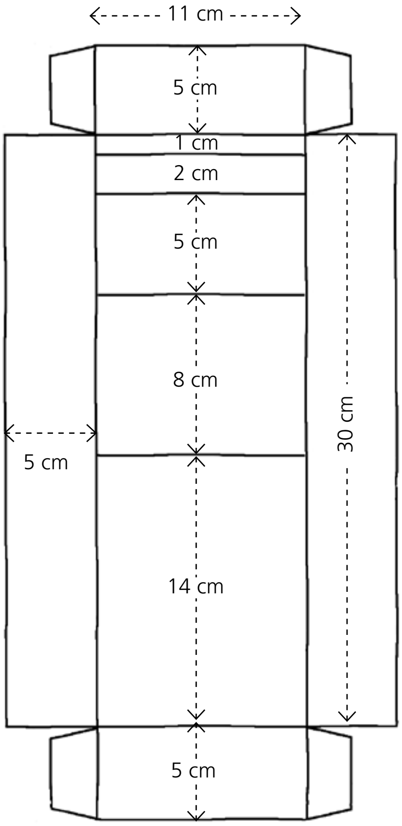


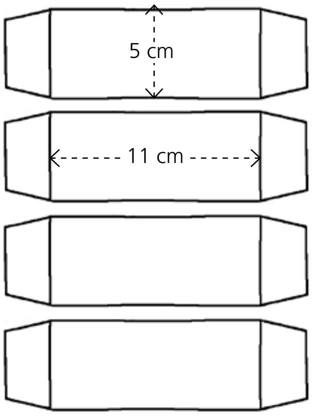


**நாள் 2:** முதலில், பிரிவு 2 இலுள்ள அட்டைகளை எடுத்துப் பயிற்சி செய்யவும். இன்னும் நினைவிலே உள்ளவற்றை பிரிவு 3 இல் இடவும். நினைவிலில்லாதவற்றை திரும்ப பிரிவு 1 இல் இடவும் அவற்றை மீண்டும் பயிற்சி செய்யவும். பின்னர் பத்து புதிய அட்கைளை உருவாக்கி அவற்றை பிரிவு 1 ற்குள் இடவும் அவற்றுடனும் சில சுற்றுகள் பயிற்சி செய்யவும். நீங்கள் கையகப்படுத்திய எல்லா அட்டைகளையும் பிரிவு 2 இல் இடவும்.

**நாள் 3:** முதலில் பிரிவு 3 இலுள்ள அட்டைகளை எடுத்துப் பயிற்சி செய்யவும். நீங்கள் கையகப்படுத்திய அட்டைகளை பிரிவு 4 இலில் இடவும். ஏனையவற்றை பிரிவு 1 க்கு மேலும் பயிற்சிக்காக மீள அனுப்பவும். பின்னர் பிரிவு 2 அட்டைகளைப் பார்க்கவும். இன்னும் நினைவிலுள்ளவற்றை பிரிவு 3 இல் இடவும் ஏனையவற்றை பிரிவு 1க்குத் திருப்பி அனுப்பவும். அடுத்து, பத்து புதிய அட்டைகள் ஆக்கவும் அவற்றைப் பயிற்சி செய்து அவற்றுள் நீங்கள் கையகப்படுத்தியதை பிரிவு 2 இல் இடவும்.

**நாள் 4:** (பின்வரும் நாள்களில் இவ்வாறே செய்யவும்). முதலில் பிரிவு 4 இலுள்ள அட்டைகளை மீள்பார்வை இடவும். நீங்கள் கையகப்படுத்திய எல்லாவற்றையும் பிரிவு 5 இல் இடவும் மிகுதியினை மேலும் பயிற்சிக்காக பிரிவு 1 க்கு திரும்ப அனுப்பவும். அடுத்து பிரிவு 3 இலுள்ள அட்டைகளை மீள்பார்வை இடவும். உங்களுக்குத் தெரிந்தவற்றை பிரிவு 4 இலிலும் ஏனையவற்றை பிரிவு 1 க்கு அனுப்பவும். பின்னர் பிரிவு 2 இலுள்ள அட்டைகளை மீள்பார்வை இடவும். நீங்கள் கையகப்படுத்திய எல்லாவற்றையும் பிரிவு 3 இல் இடவும் மிகுதியினை பிரிவு 1க்கு திரும்ப அனுப்பவும். அடுத்து, பத்து புதிய அட்டைகள் ஆக்கவும் அவற்றைப் பயிற்சி செய்து அவற்றுள் உங்களுக்குத் தெரிந்தவற்றை பிரிவு 2 இல் இடவும். கிழமையில் ஒரு தடவை (அல்லது இரண்டு கிழமைக்கு ஒரு தடவை) பிரிவு 5 இலுள்ள ஒவ்வொரு அட்டையையும் மீள்பார்வை இடவும். உங்கள் நினைவிலில்லாத எல்லாவற்றையும் பிரிவு 1க்கு மேலும் பயிற்சிக்காக மீள அனுப்பவும். உங்களுக்குத் தெரிந்தவற்றை ஒரு சிறப்பு அஞ்சலுறையுள் இடவும். அவற்றை ஒவ்வொரு இரண்டு அல்லது மூன்று மாதங்களுக்கு ஒருமுறை மீள்பார்வை இடவும்.